märklín

Z

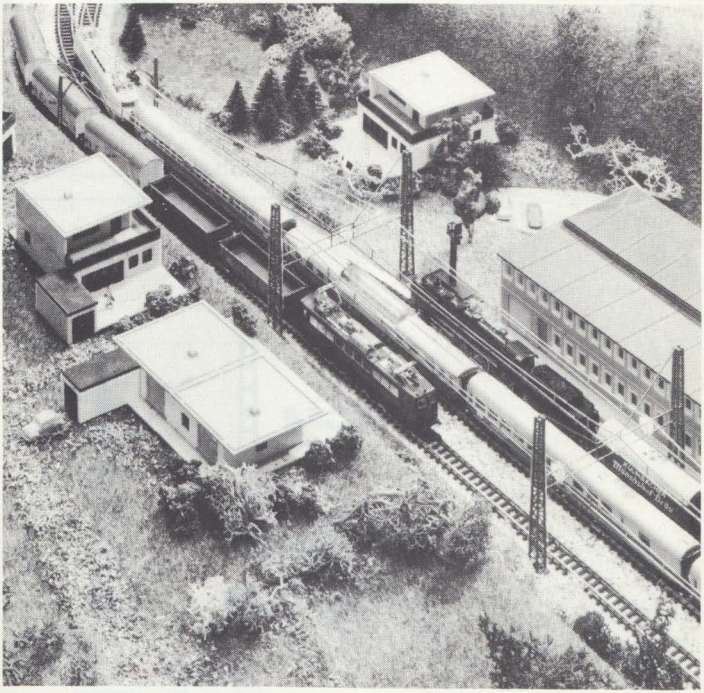

68682 Oa 0487 na

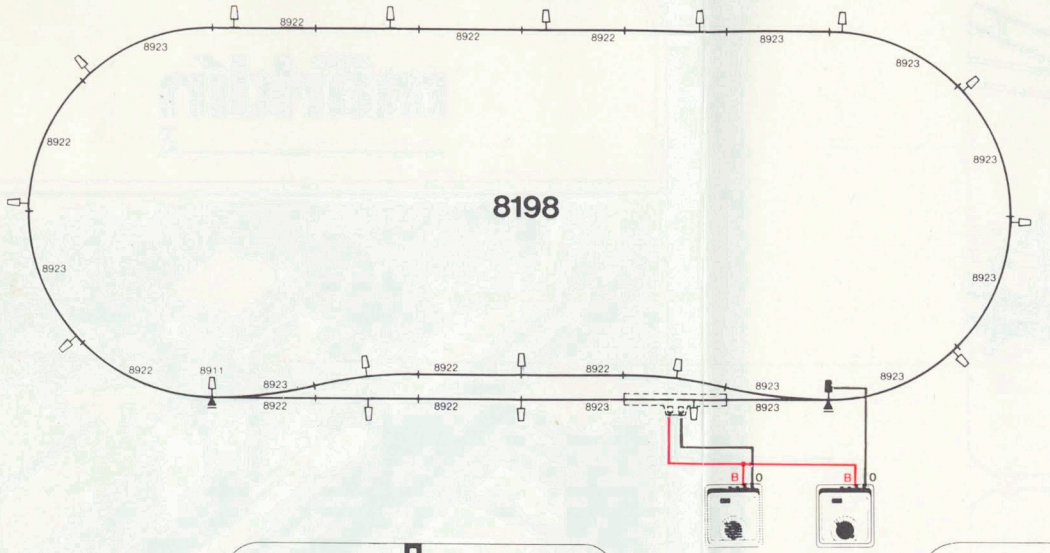
8198
8922
8923
8911
B
0

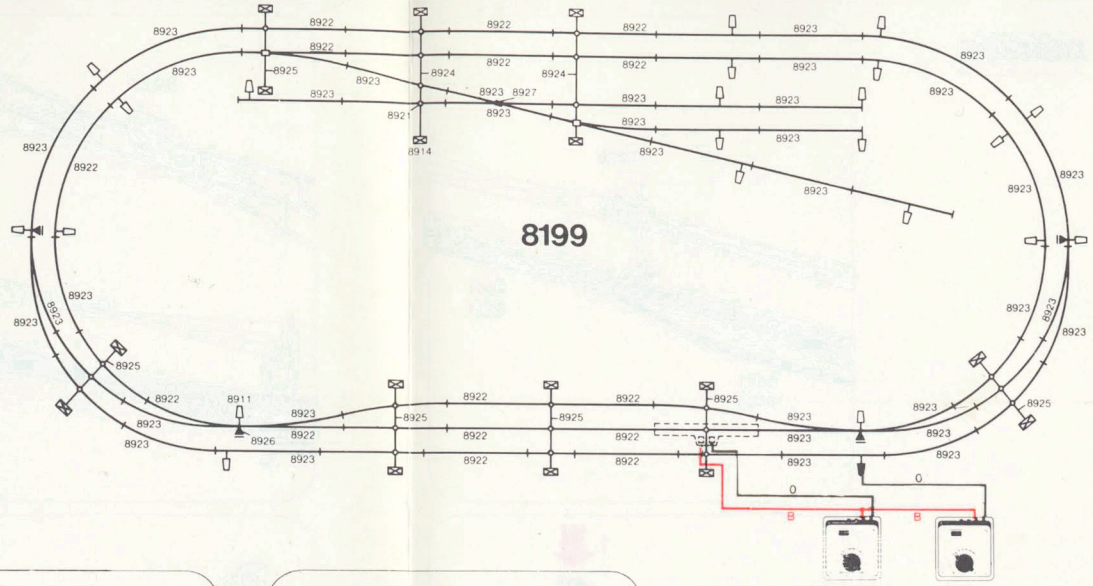
8199
8922
8923
8924
8925
8926
8927
8921
8914
8911
B
0

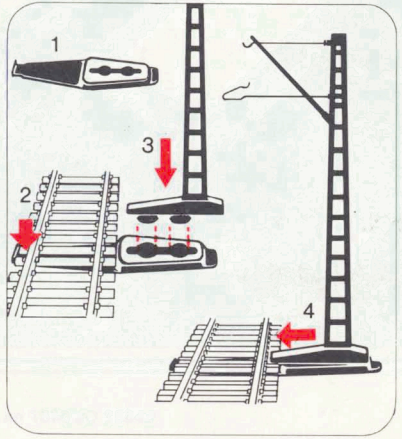
1
2
3
4

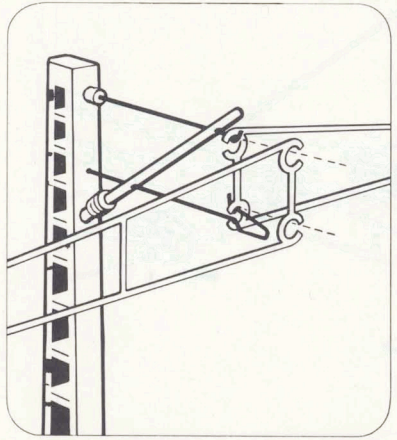

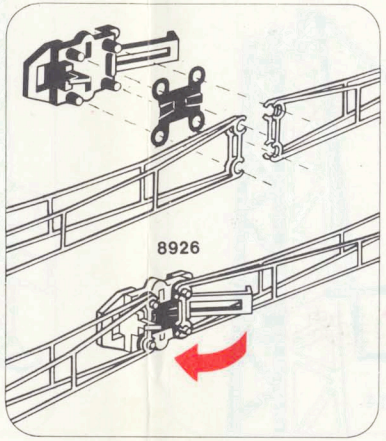
8926

märklin
Z

märklín
Z

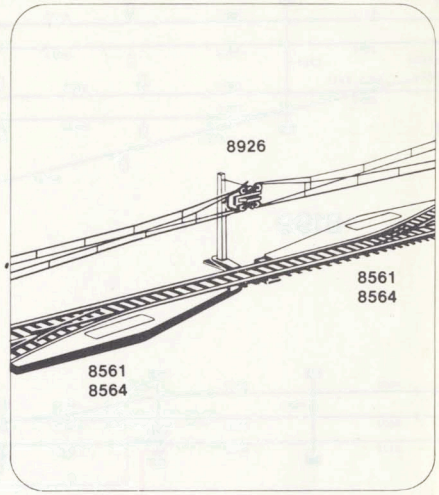

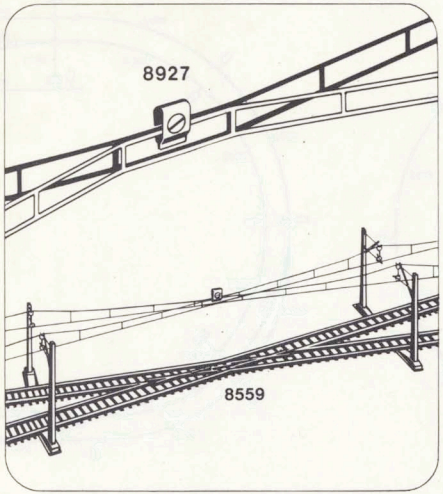

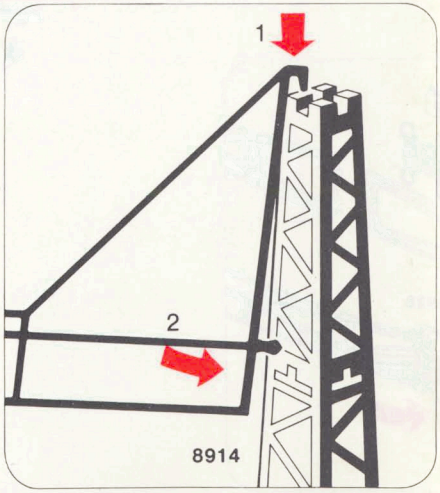

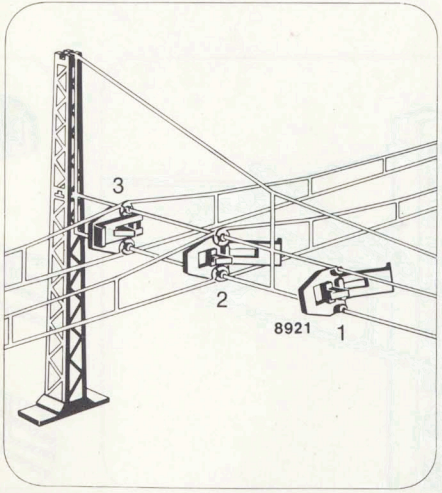

Printed in West Germany
Imprimé en Allemagne